# Závěsy CLIP top / CLIP top BLUMOTION - standardní využití úhlových závěsů

| Úhel | Vložená dvířka | Polonaložená dvířka | Pokos |
|---|---|---|---|
| ▸▸ Využití úhlového závěsu – standardní | | | |
| 50° | № 25 | № 54 | № 61 |
| 45° | | № 53 | № 60 |
| 40° | № 23 | | |

## +45° I – úhlový závěs pro polonaložená dvířka

### Plánování

**№ 23**
**40°**

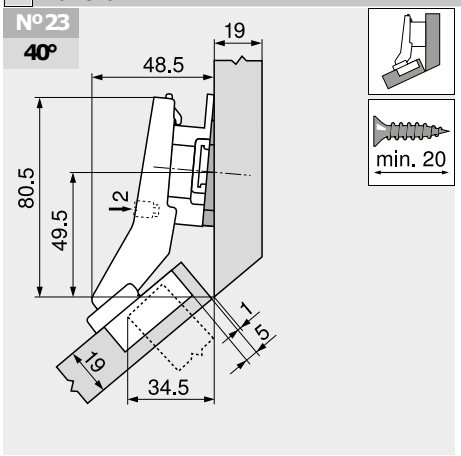


| Označení | Vzdálenost (mm) | Č. artiklu |
|---|---|---|
| Montážní podložka | 9 | 175H7190 |
| Úhlový klínek | −5° | 171A5500 |

**№ 53**
**45°**

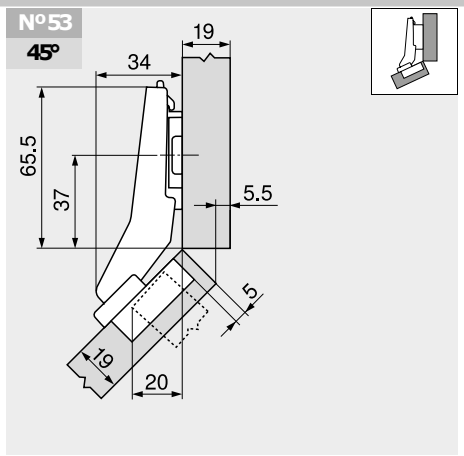


| Označení | Vzdálenost (mm) | Č. artiklu |
|---|---|---|
| Montážní podložka | 0 | 173H7100 |

**№ 60**
**45°**

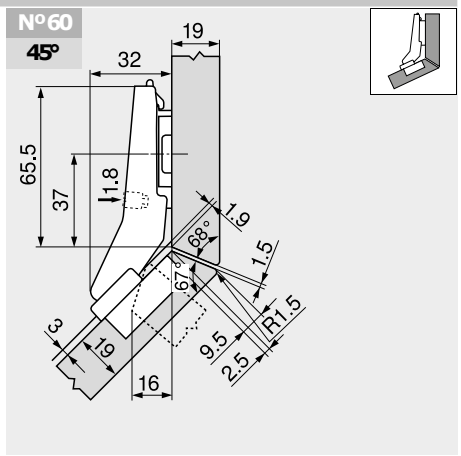


| Označení | Vzdálenost (mm) | Č. artiklu |
|---|---|---|
| Montážní podložka | 0 | 173H7100 |

**№ 25**
**50°**

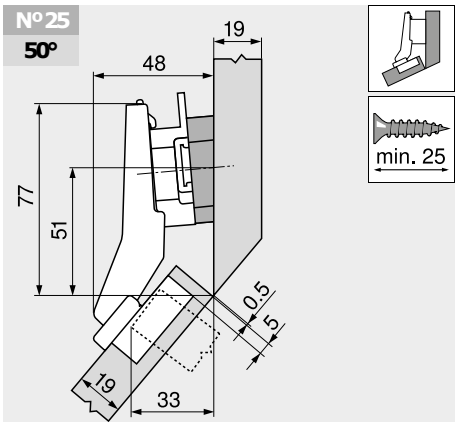


| Označení | Vzdálenost (mm) | Č. artiklu |
|---|---|---|
| Montážní podložka | 9 | 175H7190 |
| Úhlový klínek | +5° | 171A5070 |

**№ 54**
**50°**

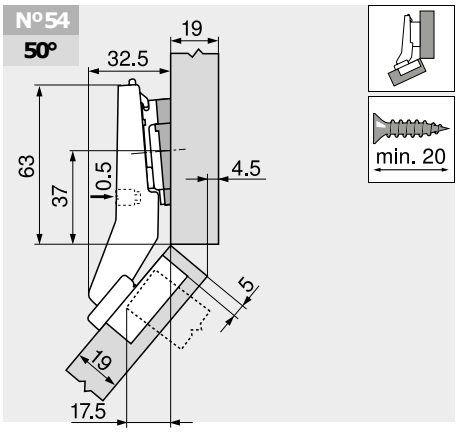


| Označení | Vzdálenost (mm) | Č. artiklu |
|---|---|---|
| Montážní podložka | 0 | 173H7100 |
| Úhlový klínek | +5° | 171A5010 |

**№ 61**
**50°**

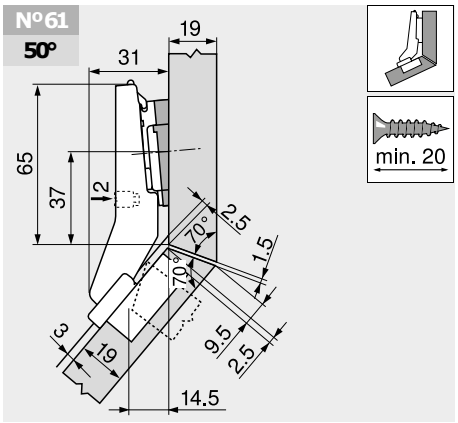


| Označení | Vzdálenost (mm) | Č. artiklu |
|---|---|---|
| Montážní podložka | 0 | 173H7100 |
| Úhlový klínek | +5° | 171A5010 |

### Seřízení a nastavení

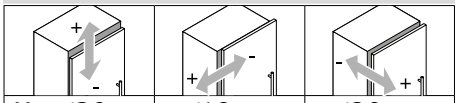

| | | |
|---|---|---|
| Max. ±3.0 mm<br>Viz. montážní podložky | ±1.8 mm | ±2.0 mm |

### Montáž našroubováním

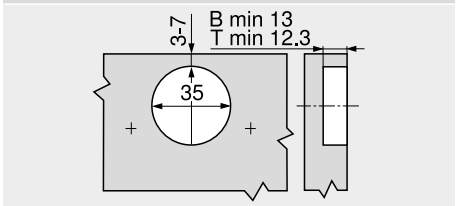


### Montážní technika INSERTA

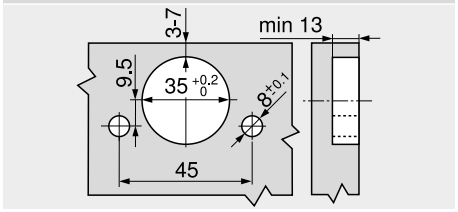


### Rozměry misky

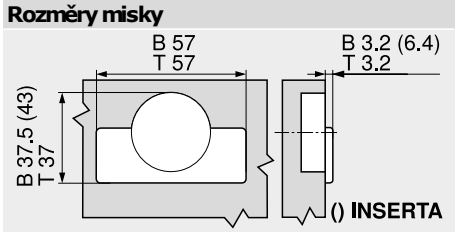


**B** CLIP top BLUMOTION
**T** CLIP top

**B** CLIP top BLUMOTION
**T** CLIP top