Závěsy CLIP top / CLIP top BLUMOTION - standardní využití úhlových závěsů

Úhel	Plně naložená dvířka	Pokos
▸▸ Využití úhlového závěsu – standardní		
50°	№ 45	
45°	№ 44	
40°		№ 109

+45° III – úhlový závěs pro plně naložená dvířka

Plánování

№ 109
40°

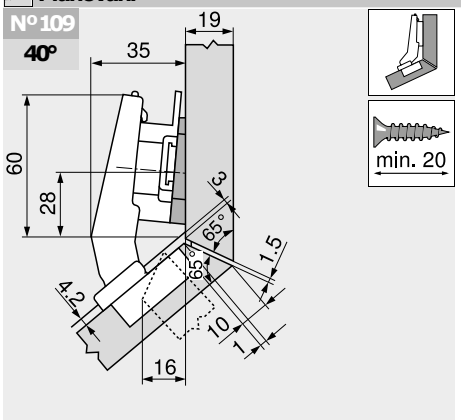

Úhlový klín instalujeme otočený o 180° (šipka ukazuje ke korpusu)!

Označení	Vzdálenost (mm)	Č. artiklu
Montážní podložka	9	175H7190
Úhlový klínek	+5°	171A5010

№ 44
45°

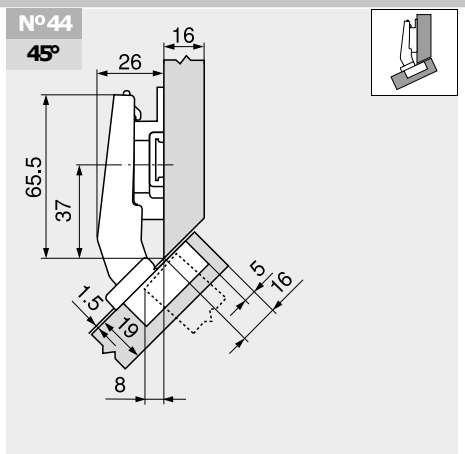

Označení	Vzdálenost (mm)	Č. artiklu
Montážní podložka	6	175H9160

№ 45
50°

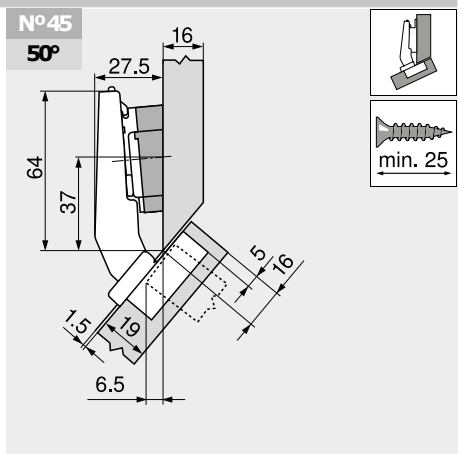

Označení	Vzdálenost (mm)	Č. artiklu
Montážní podložka	0	173H7100
Úhlový klínek	+5°	171A5070

Seřízení a nastavení

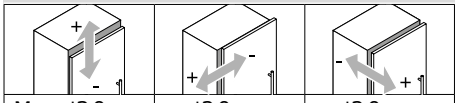

Max. ±3.0 mm Viz. montážní podložky	±2.0 mm	±2.0 mm

Montáž našroubováním

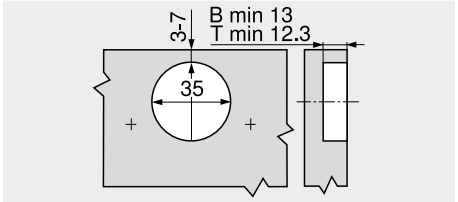

Montážní technika INSERTA

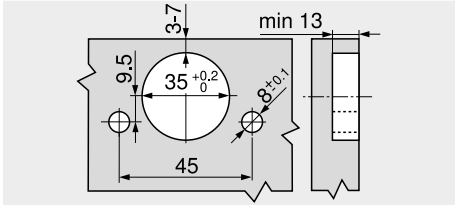

Rozměry misky

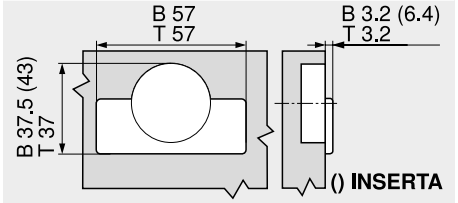

B CLIP top BLUMOTION
T CLIP top

B CLIP top BLUMOTION
T CLIP top

dřevotrust®
PRO NÁBYTEK, INTERIÉR, STAVBU A ŘEMESLO