ATTENZIONE ATENCION ATTENTION POZOR WARNING

1

70 Kg

NOMINAL LOADING CAPACITY
CARICO MASSIMO AMMESSO
MAXIMÁLNÍ PŘÍPUSTNÁ ZÁTĚŽ
ADMISSIBLE CARGA MÁXIMA
ADMITIDA

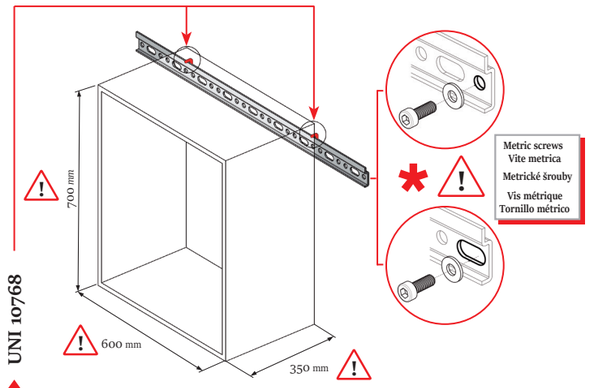

The loading capacity of the rail indicates the maximum loading capacity permitted per hooking point of a cabinet with these dimensions.

La portata della barra indica il carico massimo ammesso per ogni punto di aggancio di un mobile di queste dimensioni.

Nosnost kolejnice označuje maximální zátěž povolenou na bod zavěšení skříně s těmito rozměry.

La charge maximale du rail indique la charge maximale admissible par point d'accrochage d'un meuble ayant ces dimensions.

La resistencia de la barra indica la carga máxima admitida por cada punto de enganche de un mueble de las dimensiones indicadas.

Article	Hole used	Washer used	Relevant testing laboratory	Nominal loading capacity
Articolo	Foro utilizzato	Rosetta utilizzata	Laboratorio di prova	Carico massimo ammesso
Artikl	Použitý otvor	Podložka	Testovací laboratoř	Max. zatížení
Article	Trou utilisé	Rondelle utilisée	Laboratoire d'essai	Charge maximale admissible
Referencia	Agujero empleado	Arandela empleada	Laboratorio de pruebas	Carga máxima admitida
	[mm]	[mm]		UNI 10768
874 AC Z1 20 00 IP	ø6,2	ø14 x 1,5	CATAS	1750 N
875 AC Z1 00 60	ø6,2	ø12 x 1,5	CATAS	1975 N

The washer and the hole indicated in the above box have been used - Sono stati utilizzati la rosetta e il foro indicati nella tabella - Bylo použito horně zobrazených otvorů a podložek - La rondelle et le trou indiqués dans le tableau susindiqué ont été utilisés - Se han empleado el agujero y la arandela indicados en la tabla arriba

2

IMPORTANT
IMPORTANTE
DŮLEŽITÉ
IMPORTANT
IMPORTANTE

Any advised maximum loading capacity, as quoted here, is the result of tests which have been carried out in compliance with the UNI 10768 norm and correspond to the maximum loading capacity admitted per hooking point, and refers solely to a cabinet with the same dimensions as indicated, and with the product correctly positioned and assembled, disregarding the way it is fastened to the wall. We recommend that all dimensions and compatibilities with hanging brackets as shown in our technical drawings are complied with and **recommend testing a complete cabinet with the selected hanging brackets and plates/rails at an accredited testing institute, according to the norms which are in force in the countries where you intend to sell your products.**

I carichi massimi ammessi delle barre e piastrine qui indicati sono il risultato di test effettuati secondo la norma UNI 10768 e corrispondono al carico massimo ammesso per ogni punto di aggancio con riferimento solo ed esclusivo ad un mobile delle dimensioni qui illustrate e al corretto posizionamento e montaggio del prodotto, senza tener conto delle modalità di fissaggio alla parete. Si raccomanda di rispettare le quote e le compatibilità con i reggipensili indicate nei disegni tecnici e di **testare un vostro mobile completo con i reggipensili e le barre/ piastrineprescelte secondo le direttive vigenti nei paesi in cui intendete commercializzare i vostri prodotti, presso istituti accreditati.**

Maximální přípustná zátěž pro požité retifikační kování jsou výsledkem testu při kterém byly použity postupy podle normy UNI 10768 a odpovídají maximálnímu zatížení v bodě ukotvení. vztahují se k správně vyrobenému, smontovanému a uchycenému výrobku, bez ohledu na jeho uchycení na zdi. Doporučuje se dodržovat údaje uvedené na technických výkresech a otestovat váš výrobek u akreditované instituce dle příslušných směrnic zemí ve kterých hodláte prodávat svůj výrobek.

Les charges maximales admissibles des plaquettes et rails indiquées ici sont le résultat d'essais effectués conformément à la norme UNI 10768, correspondent à la charge maximale admissible par point d'accrochage et se réfèrent uniquement à un meuble aux dimensions indiquées ci-dessus, correctement positionné et monté, sans tenir compte du type de fixation de celui-ci au mur. Nous recommandons de respecter les cotes et les compatibilités avec les suspensions indiquées sur les plans, et **d'effectuer un essai sur un de vos meubles, équipé des suspensions et des barres/plaquettes sélectionnées conformément aux directives en vigueur dans les pays où vous allez commercialiser vos produits, auprès d'instituts accrédités.**

Las cargas máximas admitidas indicadas en esta página para barras y chapas, son el resultado de pruebas efectuadas según la norma UNI 10768 y corresponden sólo y exclusivamente a las cargas máximas admitidas por cada punto de enganche de un mueble de las dimensiones indicadas, colocado y montado correctamente, sin tener en cuenta los métodos de fijación a la pared. Se recomienda respetar las cuotas y las compatibilidades indicadas en los diseños técnicos y **someter sus muebles completos con colgadores y chapas/barras a pruebas en institutos acreditados, conforme.**

Page protected by copyright - Pagina protetta da copyright - Chráněno proti kopírování - Page protégée par copyright - Página protegida por copyright

3

ATTENTION: THE LOADING CAPACITY IS DETERMINED BY THE FOLLOWING FACTORS
ATTENZIONE: IL CARICO MASSIMO AMMESSO È DETERMINATO DAI SEGUENTI FATTORI
POZOR: MAXIMÁLNÍ POVOLENÉ ZATÍŽENÍ JE DÁNO NÁSLEDUJÍCÍMI FAKTORY
ATTENTION: LA CHARGE MAXIMALE ADMISSIBLE EST DETERMINEE PAR LES FACTEURS SUIVANTS LA CARGA
ATENCIÓN: MÁXIMA ADMITIDA VIENE DETERMINADA POR LOS SIGUIENTES FACTORES

1

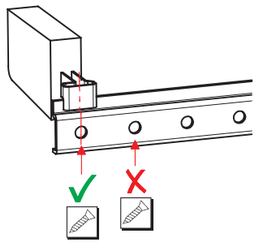

Position of the screw in relation to the hooking point.

Posizione della vite rispetto al punto di aggancio.

Pozice šroubů v místě ukotvení.

Position de la vis par rapport au point d'accrochage.

Posición del tornillo con respecto al punto de enganche.

2

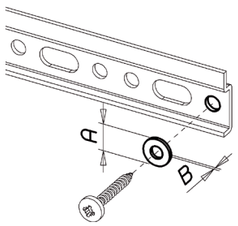

Hole used; type, diameter and thickness of the washer; type, diameter and length of the screws used.

Foro utilizzato; tipo, diametro e spessore della rosetta; tipo, diametro e lunghezza delle viti utilizzate.

Typ, průměr a délka použitých šroubů.

Trou utilisé, type, diamètre et épaisseur de la rondelle, type, diamètre et longueur des vis employées.

Agujero empleado; tipo, diámetro y espesor de la arandela; tipo, diámetro y longitud de los tirafondos.

3

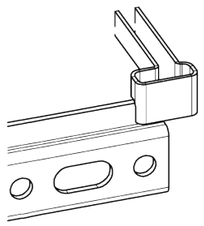

If the bracket is only partially hooked onto the wall plate.

Reggipensile parzialmente agganciato alla barra.

Částečně uchycené retifikačního kování na závěsný plech.

Suspension accrochée à la barre de façon seulement partielle.

Colgador enganchado parcialmente a la barra.

4

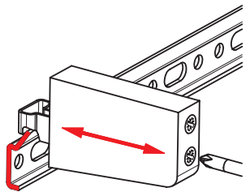

Warping due to excessive tightening of the horizontal adjustment screw of the bracket.

Deformazione dovuta ad eccessivo serraggio della vite di regolazione orizzontale del reggipensile.

Zahnutí při při nadměrném utažení šroubu.

Déformation provoquée par un serrage excessif de la vis de réglage horizontal de la suspension.

Deformación por apriete excesivo del tornillo de regulación horizontal del colgador.

5

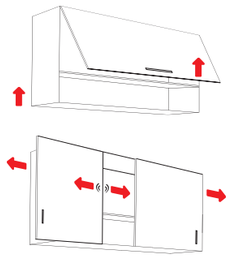

Dynamic stress.

Sollecitazioni dinamiche.

Dynamické zatížení.

Sollicitations dynamiques.

Estreses dinámicos.

Page protected by copyright - Pagina protetta da copyright - Chráněno proti kopírování - protégée par copyright - Página protegida por copyright