Systém zásuvek s dvojitými boky AvanTech YOU

- **Zásuvka, výška 101 mm**
- **Ocel, prášková barva stříbrná, bílá, antracitová**

Vestavné rozměry

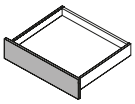

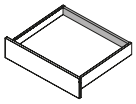

* Všechny rozměry pro Actro YOU a Quadro YOU jsou identické

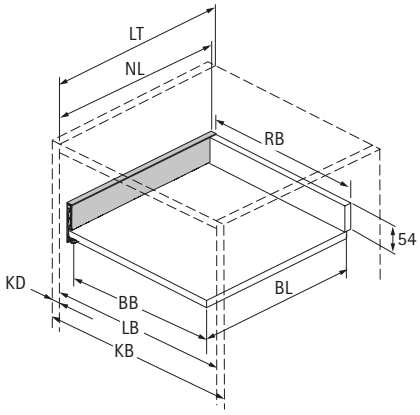

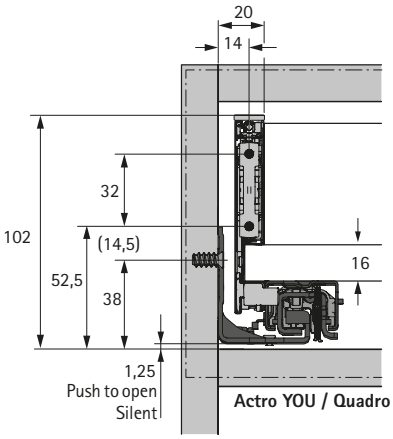

Actro YOU / Quadro YOU*

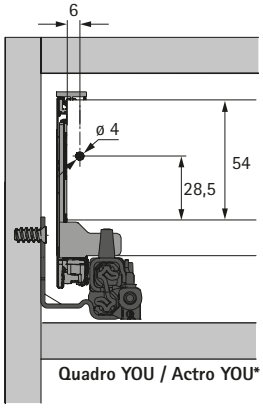

Quadro YOU / Actro YOU*

BB Šířka dna	KB Šířka korpusu	NL Jmenovitá délka	LB Vnitřní šířka
BL Délka dna	RB Šířka zad	KD Tloušťka boku korpusu	LT Vnitřní hloubka

Rozměr		mm
BL		NL - 21
BB		LB - 24
RB		LB - 24
LT		NL + 3
LT	Vnitřní zásuvka, vnitřní vysoká zásuvka	NL + 12
LT	Vnitřní zásuvka, vnitřní vysoká zásuvka Push to open Push to open Silent	NL + 21

Pozice pro upevnění výsuvů Actro YOU a Quadro YOU

AvanTech YOU zásuvka, vysoká zásuvka

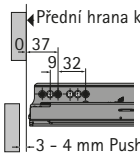

AvanTech YOU vnitřní zásuvka, vnitřní vysoká zásuvka

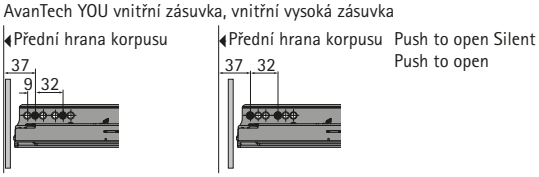

Jmenovitá délka mm	Rozteč otvorů mm b1	b2*
270	160	
300	160	
350	224	
400	224	
450	256	288
500	256	320
550	256	320
600	256	320
650	256	416

Actro YOU

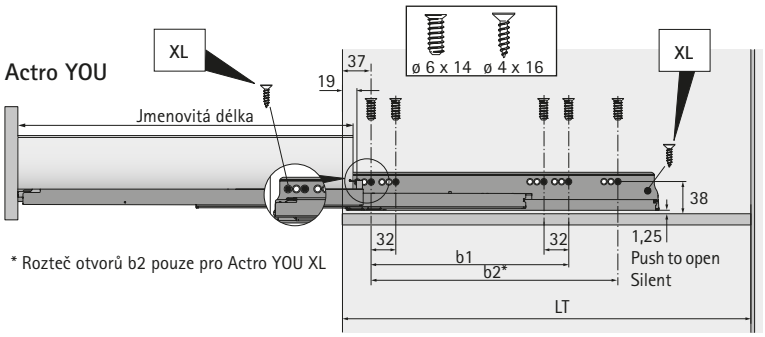

* Rozteč otvorů b2 pouze pro Actro YOU XL

Quadro YOU

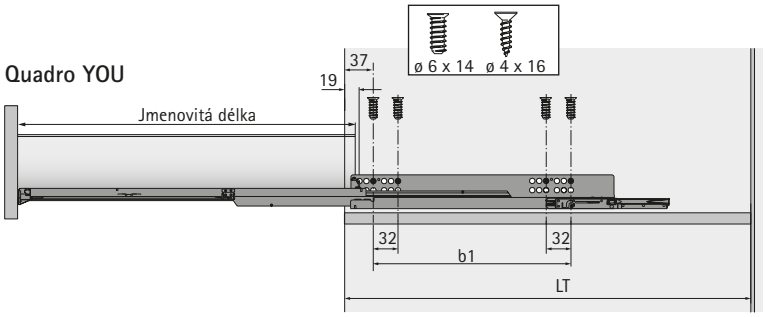

Upozornění

- Záda 314 - 316
- Vnitřní čela 318 - 321
- Dekorativní doplňky 322 - 324
- Technické příslušenství 325 - 327
- Výsuvy Actro YOU a Quadro YOU 328 - 337
- Push to open Silent 330 - 331, 334 - 335
- Kritéria kvality 494

hettich.com/short/5e5af6